NUC244NX

COMPACT SCRUBBER DRYER
KOMPAKT-SCHEUERSAUGMASCHINE
AUTOLAVEUSE COMPACTE
COMPACTE SCHROBZUIGMACHINE
LAVADORA-SECADORA COMPACTA
FREGADORA-SECADORA COMPACTA

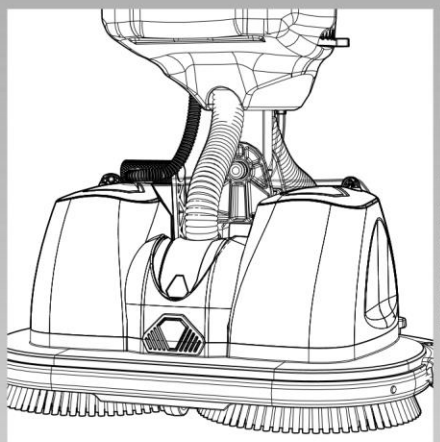

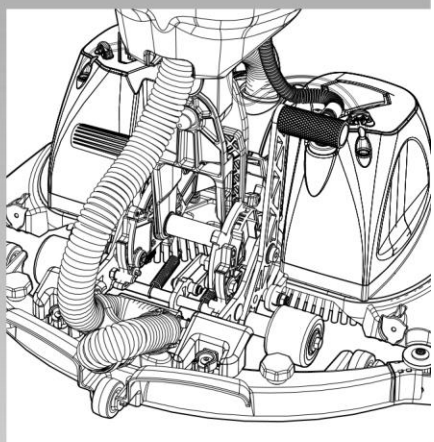

Original Instructions
CAUTION, Read instructions before using the machine.

Originalanleitung.
VORSICHT, Vor Verwendung der Maschine bitte die Anleitung lesen.

Notice originale
MISE EN GARDE. Lisez la notice avant d'utiliser la machine.

Originele instructies
ATTENTIE! Lees deze instructies voor u de machine gebruikt.

Tradução das Instruções Originais
CUIDADO, Leia as instruções antes de usar a máquina.

Instrucciones originales:
PRECAUCIÓN, Lea las instrucciones antes de utilizar la máquina.

Nu-Assist
Download on the App Store
Google play

Numatic
www.numatic.com

PALUN LUGEGE ENNE MASINA KASUTAMIST

HOIDKE KASUTUSJUHEND ALLES

Pärast pakendi eemaldamist avage ja kontrollige sisu hoolikalt

● Omaniku käsiraamat ● Aku laadija ja juhe ● Aku ● Pesuharjad x 2 ● Imujala komplekt

---

.

NUC244NX

SISUKORD

MASINA ÜLEVAADE 4
JUHTPANEELI ÜLEVAADE 6
ÜLESSEADMISE JUHEND 7
HARJADE PAIGALDAMINE 7
VEEPAAGI EEMALDAMINE 7
PUHTA VEE PAAGI EEMALDAMINE JA TÄITMINE 8
AKU PAIGALDAMINE JA VEEVOOLU SEADISTAMINE 9
MASINA KÄEPIDEME KASUTAMINE 11
HOIUSTAMINE JA TRANSPORT 11
HOIUSTAMISE JA TRANSPORTIMISE VARIANT 1 11
HOIUSTAMISE JA TRANSPORTIMISE VARIANT 2 12
REGULAARNE HOOLDUS 12
PUHTA VEE PAAGI VÄLJALASKEAVAD 13
UJUK-KLAPI EEMALDUS JA PUHASTAMINE 14
PAAKIDE TÜHJENDAMINE 15
IMUKUMMIDE VAHETAMINE 15
IMUKUMMIDE PAIGALDAMINE 16
AKU EEMALDAMINE JA LAADIMINE 17
TWINTEC HOOLDUS 17
TEHNILISED ANDMED 17
TÕRKEOTSING 18
MASINA TEAVE, ISIKUKAITSEVAHENDID, TAASKASUTUS 19

MASINA ÜLEVAADE

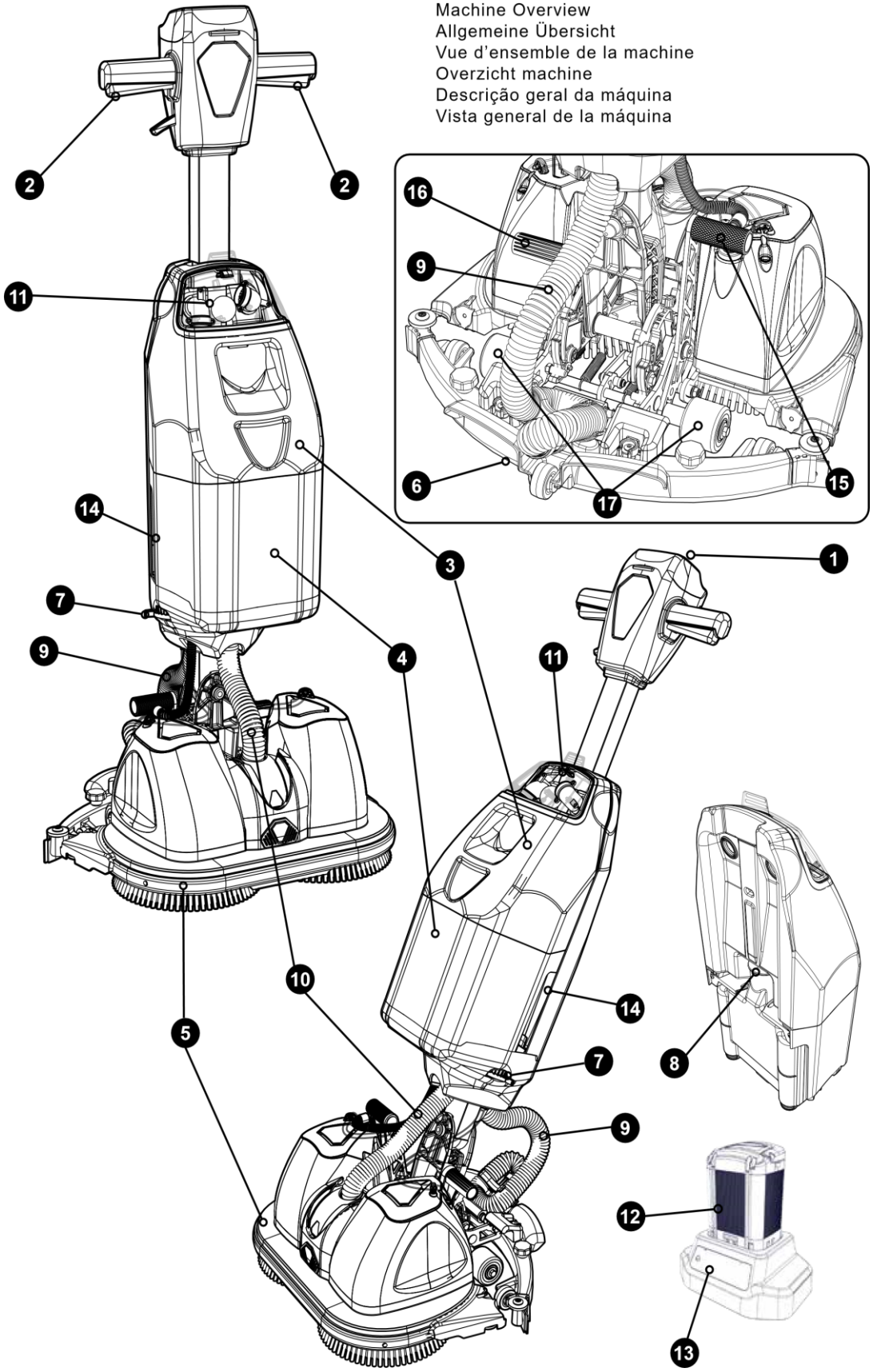

EST	
Masina ülevaade	
1	Operaatori juhtpaneel
2	Päästikud
3	Musta vee paak
4	Puhta vee paak
5	Harjade alus
6	Imukummid
7	Veevoolu reguleerimisnupud
8	Puhta vee täitmise / tühjendamise kork
9	Imuvoolik (Imujalg)
10	Imuvoolik (Mootor)
11	Separaator
12	Aku
13	Akulaadija
14	Avad puhta vee paagi täituvuse kontrollimiseks
15	Hoiustamise hoob
16	Imujala vabastamise hoob
17	Transportimise / Hoiustamise rattad

Juhtpaneeli ülevaade

EST	
1	Aku taseme mõõdik
2	Imu Sisse / Välja
3	Vesi Sisse / Välja
4	Päästikud
5	Käepideme lukustushoob (Püstises asendis)
6	Käepideme vabastushoob
7	Käivitamise nupp

COMPACT SCRUBBER DRYER **JUHTPANEELI ÜLEVAADE**

NUC244NX

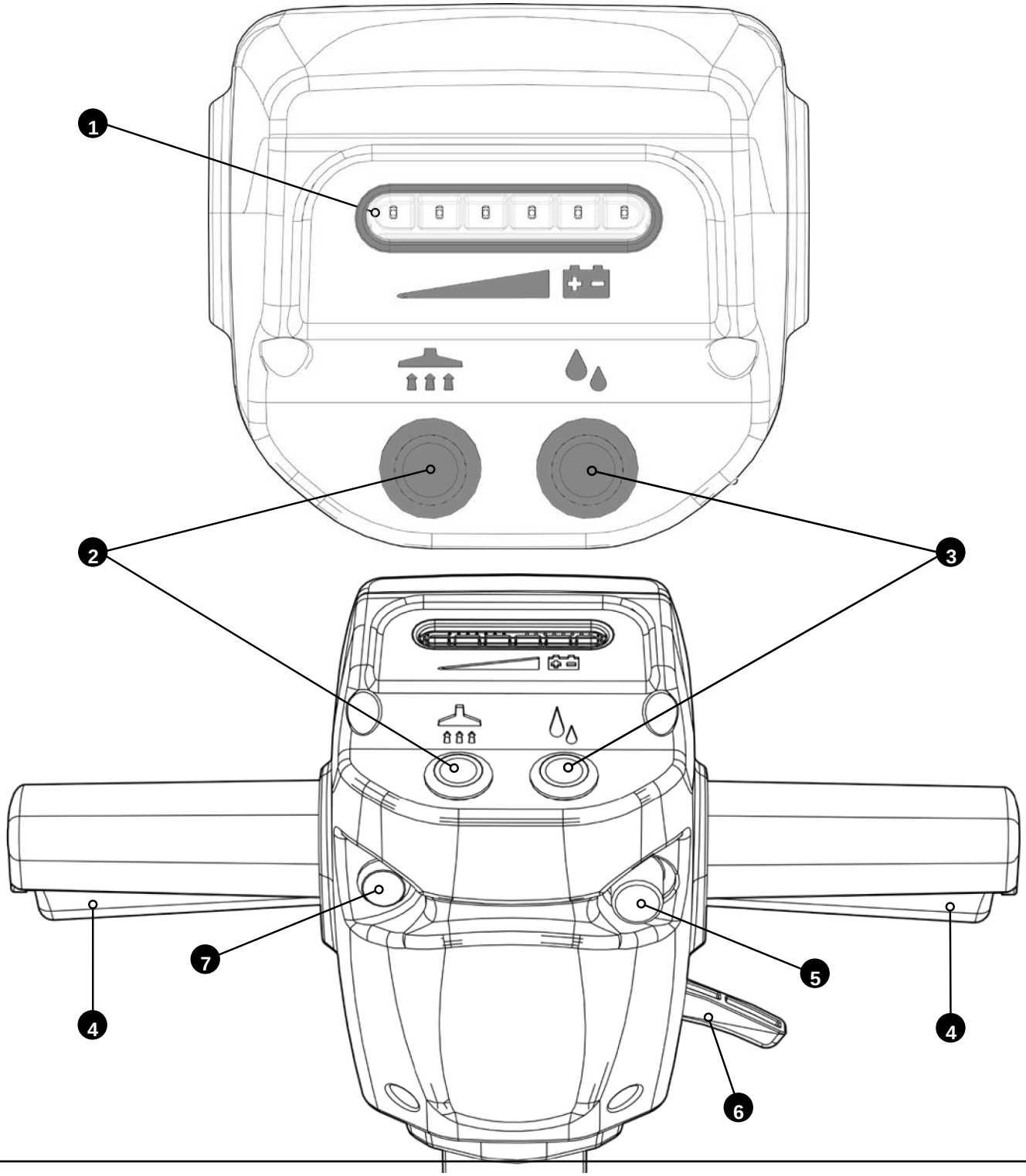

Üles seadmise juhend

EST:- PALUN LUGEGE ENNE MASINA KASUTAMIST. PÄRAST PAKENDI AVAMIST KONTROLLIGE SELLE SISU.

ÜLESSEADMISE JUHEND

NUC244NX CONTENTS
- Owner Manual
- Battery Charger & Lead
- Battery Pack
- Scrub Brushes x 2
- Squeegee Assembly

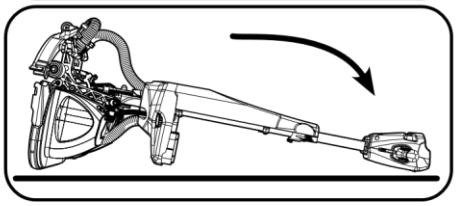

Brush fitting - Make sure battery is removed before fitting or removing brushes.

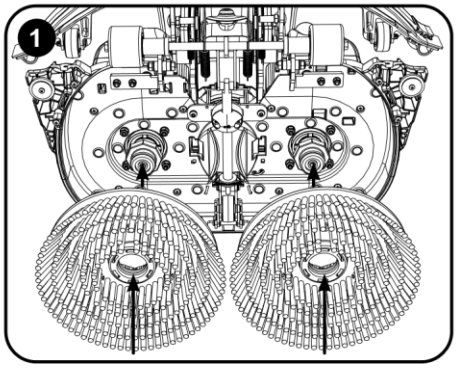

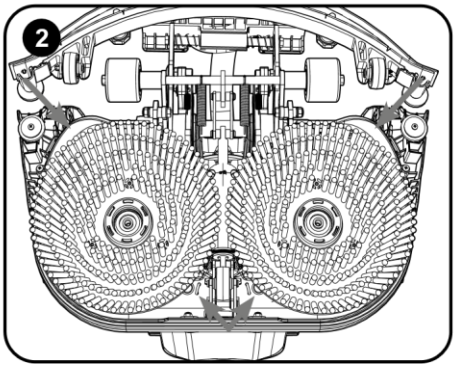

HARJADE PAIGALDAMINE – Veenduge, et aku oleks eemaldatud enne harjade paigaldust või eemaldamist. Veenduge, et käepide oleks püstiasendisse lukustatud ja hoiuratas on sisse tõmmatud. Eemaldage veepaak ja aku. Asetage masina ettevaatlikult esiküljele. Kinnitage hari / veoalus masinale (Pildid 1 ja 2). Harja / veoaluse eemaldamiseks asetage sõrmed harja / veoaluse taha ja vaikselt tõmmake. *Harja / veoaluse kinnitamiseks või eemaldamiseks on soovituslik kasutada kindaid.*

Floor tool and vacuum hose fitting

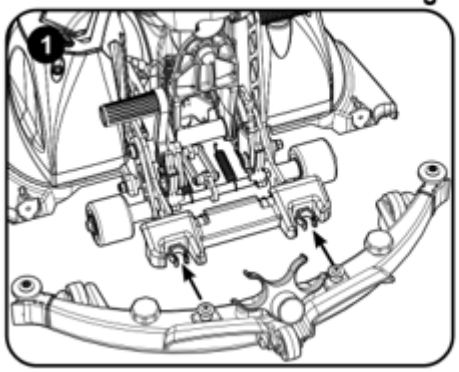

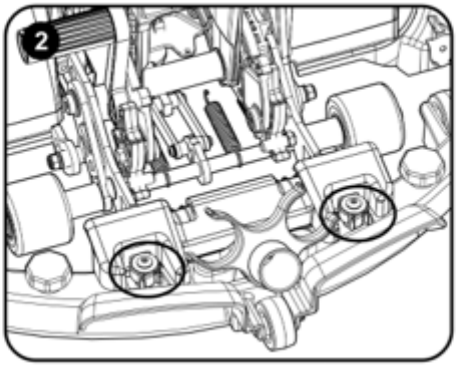

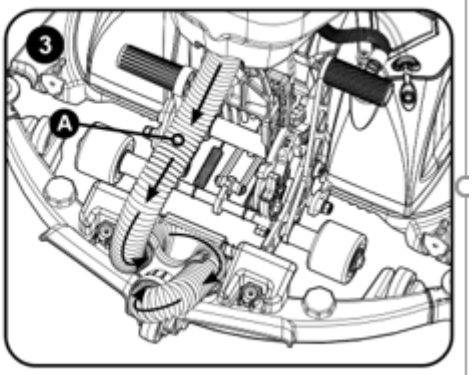

Lükake imujala hoidja alla ning suruge imujalg kinnitusklambritesse (Pildid 1 ja 2).
Võtke imuvoolik ja kinnitage see imujala külge viies see läbi kinnitusrõngaste (Pilt 3). Veenduge, et imuvoolik ei jääks pärast paigaldamist pingesse.

VEEPAAGI EEMALDAMINE

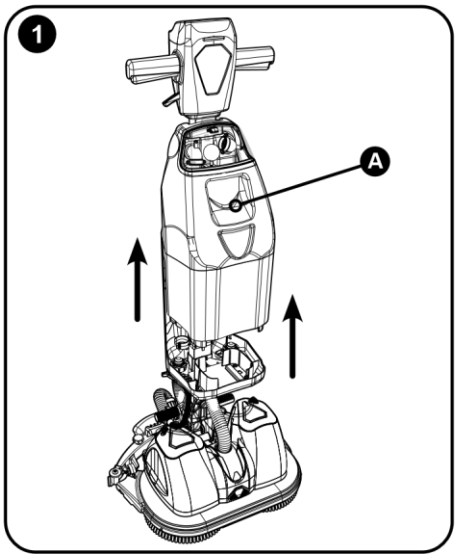

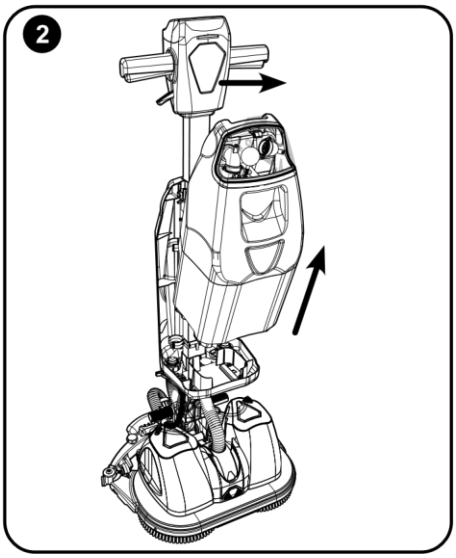

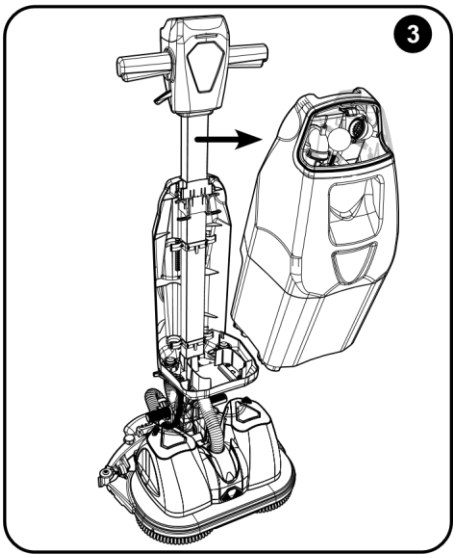

Eemaldage veepaak masina esiotsast. Kasutades veepaagi käepidet (A) tõstke veepaak üles ning eemaldage see. Veepaak asetage kõvale pinnale püstisesse asendisse.

PUHTA VEE PAAGI EEMALDAMINE JA TÄITMINE

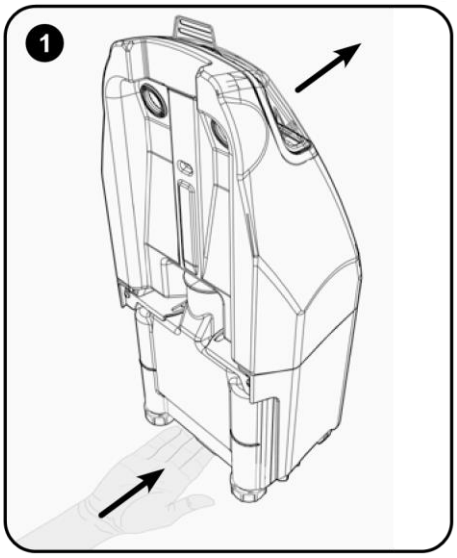

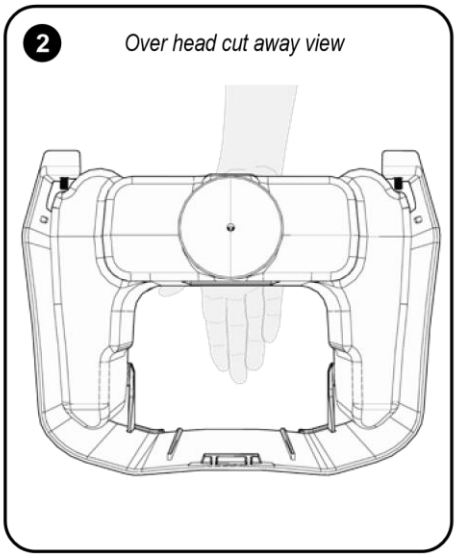

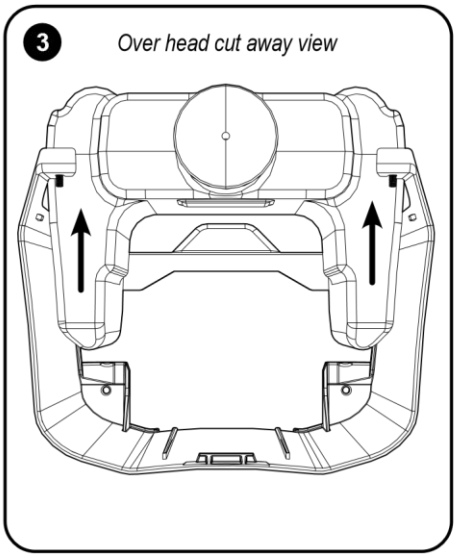

Pärast veepaagi paigaldamist kõvale pinnale kallutage veepaak ettepoole. Lükake käsi veepaagi alla ja kõverdage sõrmed paagi taha ning lükake sõrmedega paak välja.

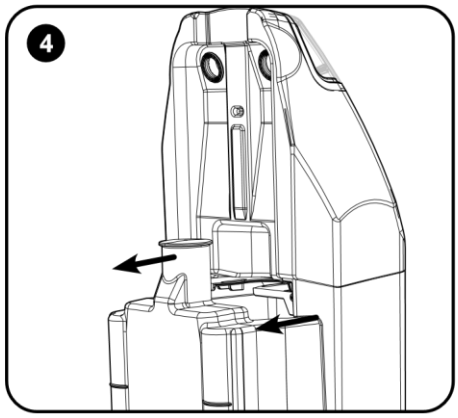

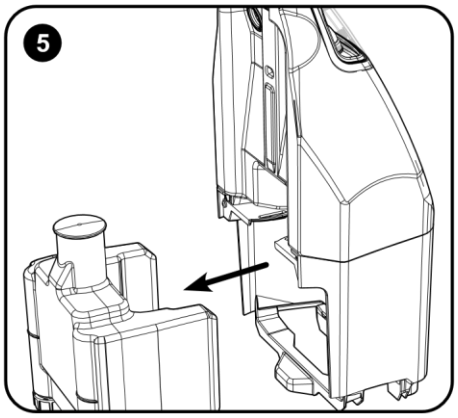

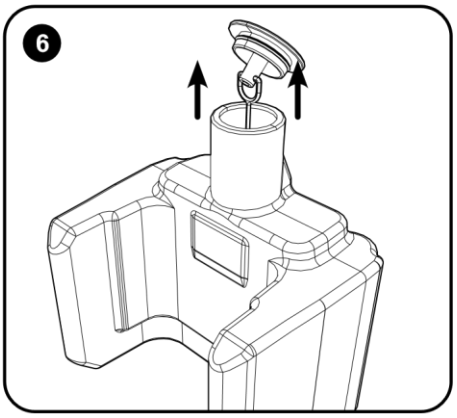

Eemaldage puhta vee paak (Pildid 4 ja 5). Paagi täitmiseks eemaldage kork. *Paagi sees on T kujuline osa, mis takistab korgi täielikku eemaldamist.*

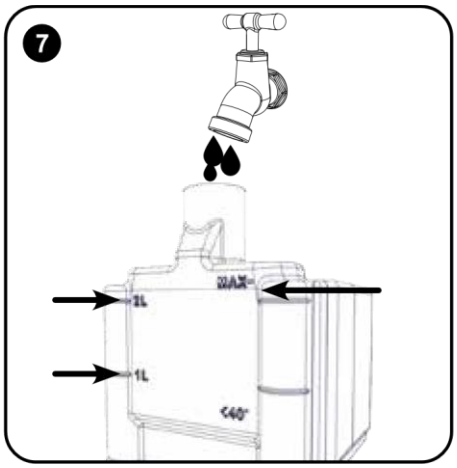

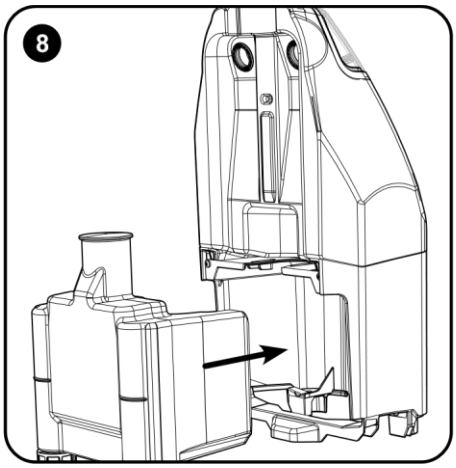

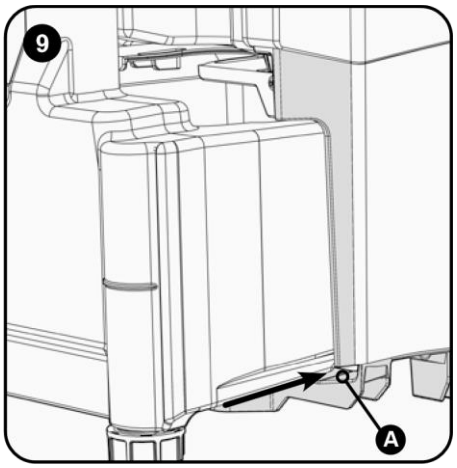

Valage veepaaki puhastusaine järgides kemikaalitootja lahjendusastmeid. Täitke paak kraani, vooliku või sobiva veenõu abil puhta veega kuni MAX jooneni. MITTE ÜLETADA MAX JOONT. Lükake puhta vee paak tagasi hoidjasse. Veenduge, et puhta vee paagi esikülg oleks paigaldamisel üles tõstetud (A). Lükake paak lõpuni sisse kuni kuulete klõpsatust. Veenduge, et paak on kindlalt kinnitatud enne hoidja paigaldamist tagasi masinale.

AKU PAIGALDAMINE JA VEEVOOLU SEADISTAMINE

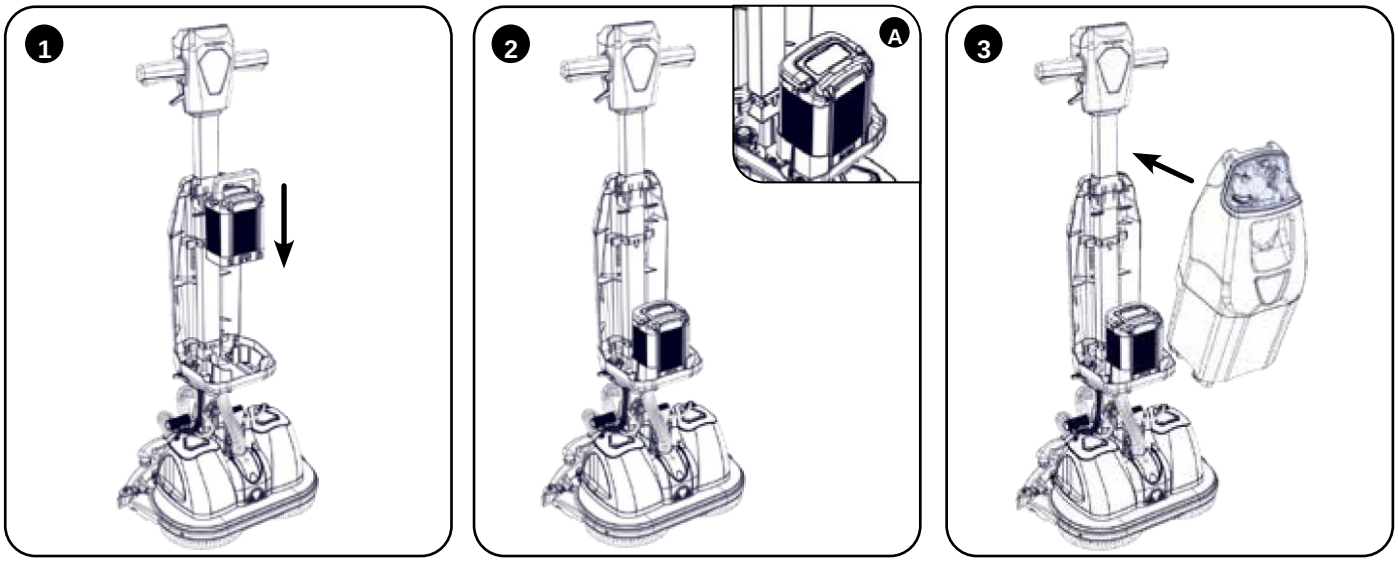

Tõstke aku kasutades selleks käepidet. Asetage aku hoidjasse ja veenduge, et see oleks kindlalt paigas. Veenduge, et aku oleks paigaldatud korrektselt (Aku käepide kinnitub masina käepideme poole). Asetage veepaagi hoidja tagasi masinale.

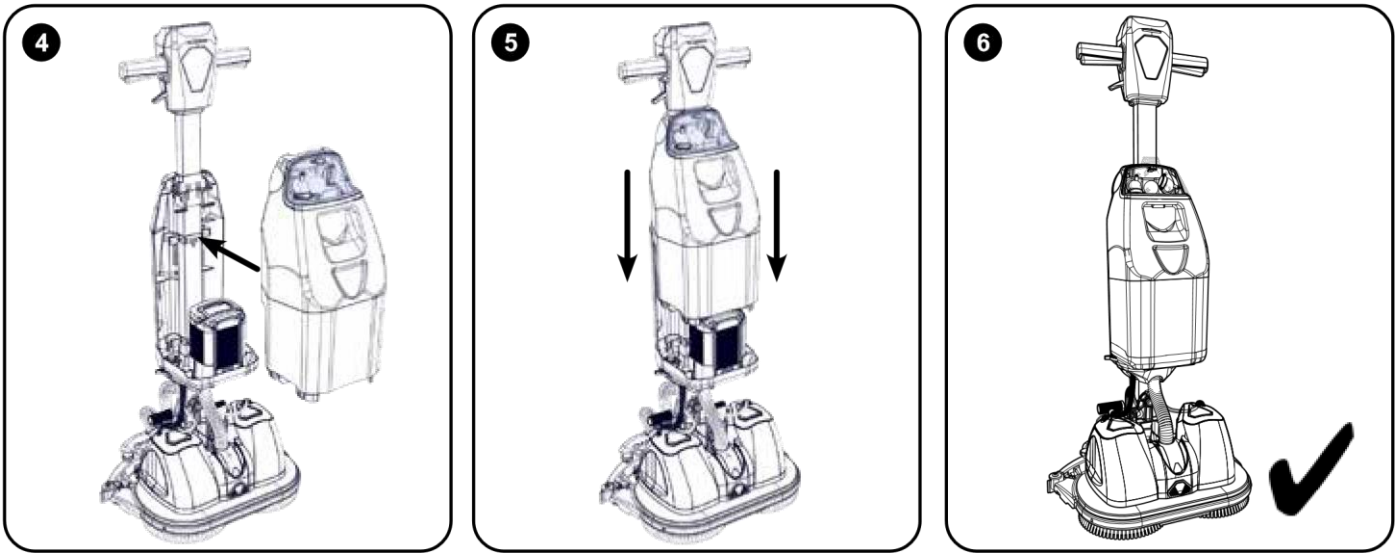

Kallutage veepaagi hoidja põhja masina käepideme poole. Asetage hoidja vastu masina käepidet ning langetage hoidja paika. Veenduge, et see oleks kindlalt paigas. Täidetud veepaak on nüüd korrektselt paigaldatud masinale.

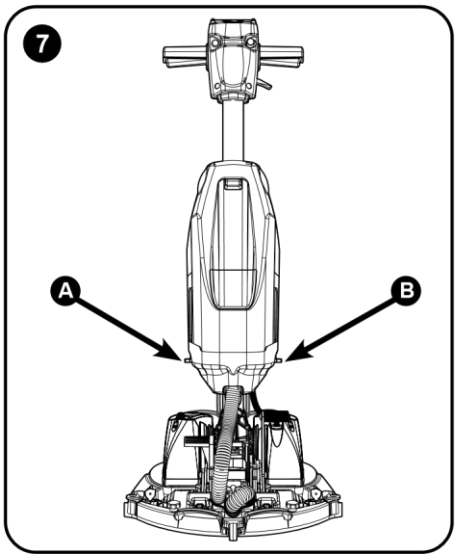

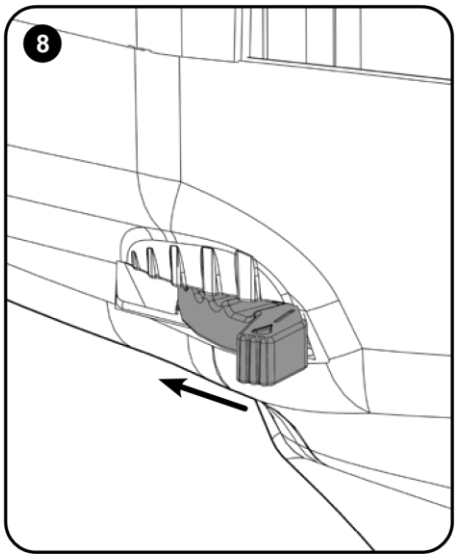

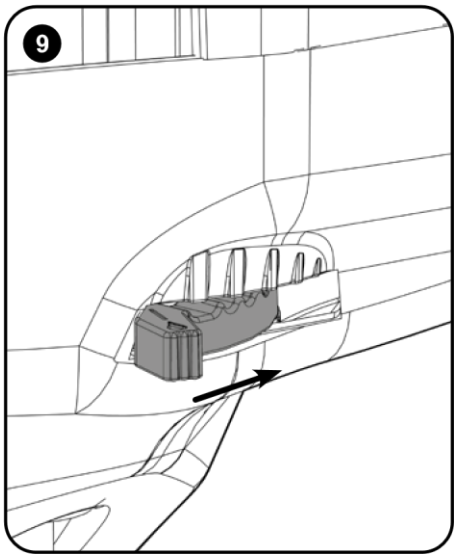

Masina vasakul ja paremal küljel on individuaalsed veevoolu seadistamise nupud. Liigutage veevoolu seadistamine nuppe vastavalt vajadusele. Veevoolu hulk sõltub, millist harja / hõõrumisketast kasutate ning millist pinda masinaga puhastatakse. *NB! Masina esimesel kasutamisel avage veeklapid täielikult ning töötage masinaga mõned minutid ning seejärel seadistage veevoolu hulk soovitud tasemele. Veenduge, et mõlemad nupud oleksid alati seadistatud samale tasemele.*

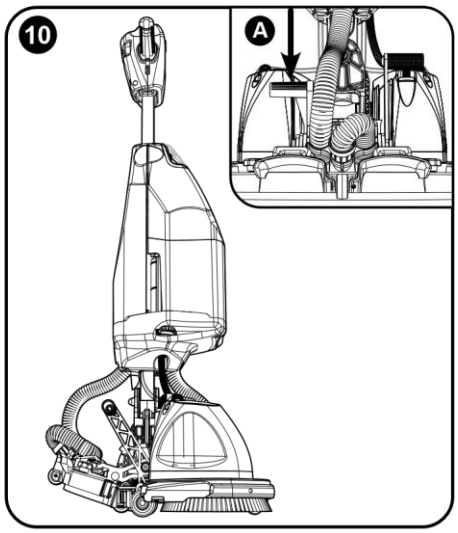

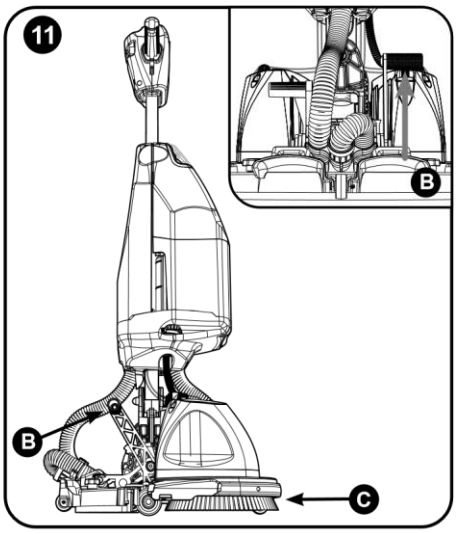

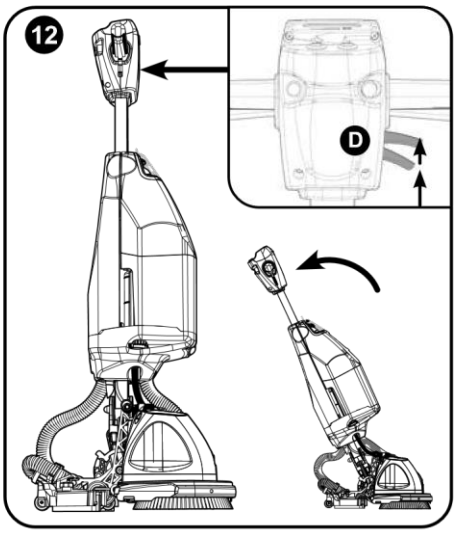

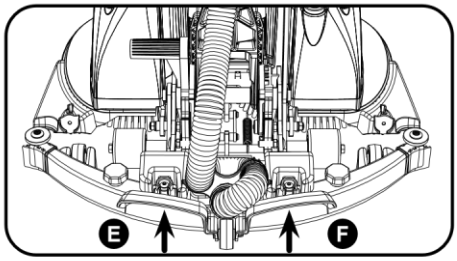

Imujala langetamiseks vajutage masina taga vasakpooltset pedaali (Pilt 10-A). Harjateki langetamiseks seiske masina taga, võtke käepidemetest kinni ning parema jalaga lükake paremat pedaali ette (11-B). Pedaali lükates tõmbub esitugiratas teki alla (11-C). Tõmmake käepideme paremal küljel asuvat väikest hooba ülespoole (12-D) ja seejärel tõmmake käepidet enda poole. Imujala tõstmiseks kasutage metallplaate, mis asuvad imujala taga(E või F). Asetage jalg metallplaadi alla ning tõstke jalga kuni kuulete klõpsatust.

MASINA KÄEPIDEME KASUTAMINE

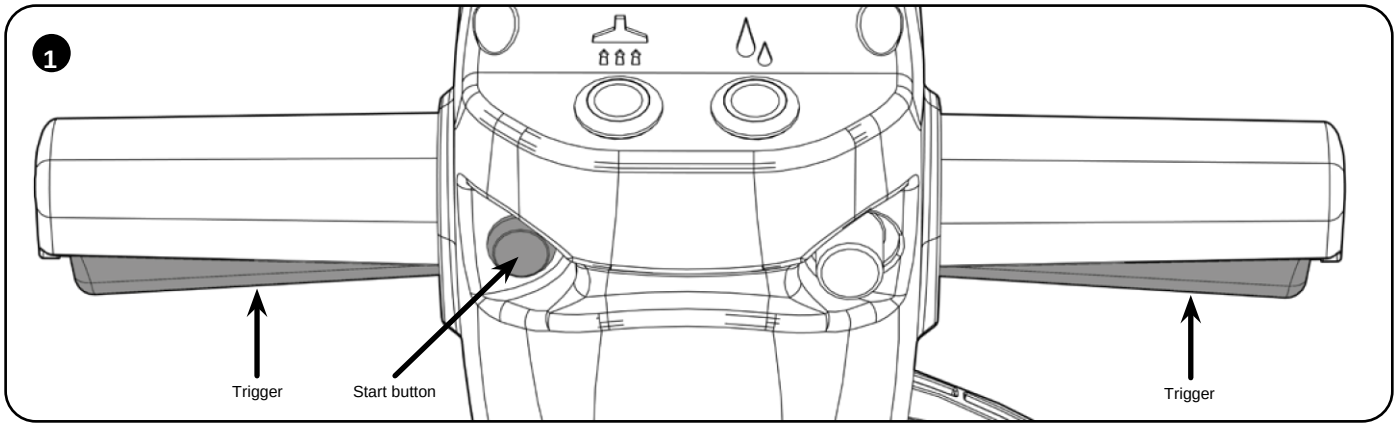

Masina käivitamiseks tõmmake üks või mõlemad päästikud (Trigger) sisse ja vajutage käivitusnuppu (Start button). Kui harjaalus on all, siis hakkavad harjad pöörlema ja aku indikaator süttib näidates aku taset.

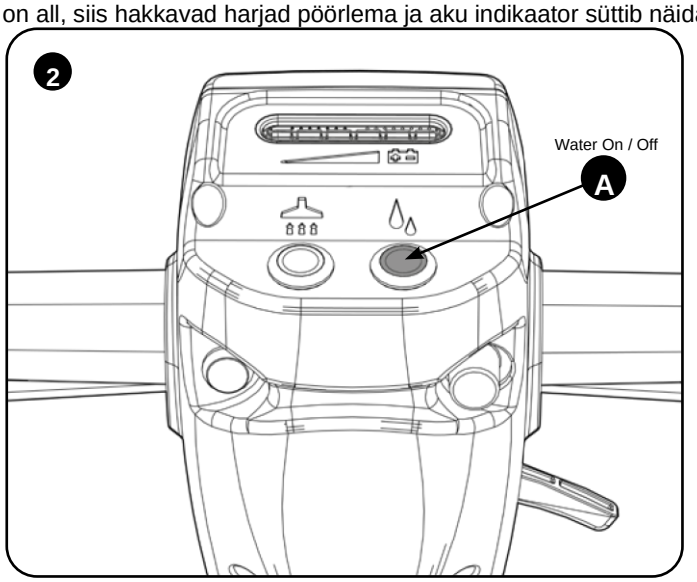

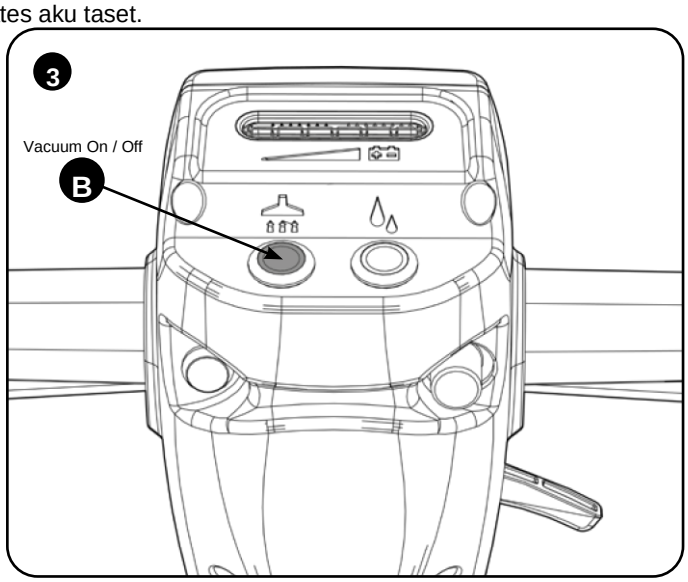

Kui üks või mõlemad päästikud on alla vajutatud, vajutage vee sisselülitamise nuppu (A). Vajutage imumootori sisselülitamise nuppu (B) ning imumootor hakkab tööle. Nüüd olete valmis masinaga töötamiseks.

HOIUSTAMINE JA TRANSPORT

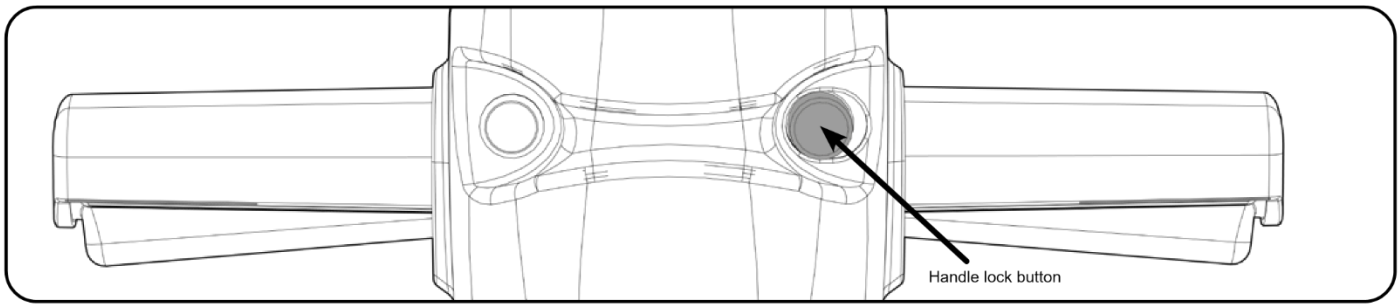

Käepideme lukustamiseks veenduge, et käepide oleks püstises asend. Seejärel vajutage lukustusnuppu (Handle lock button). Käepide jääb nüüd ise püstisesse asendisse.

HOIUSTAMISE JA TRANSPORTIMISE VARIANT 1

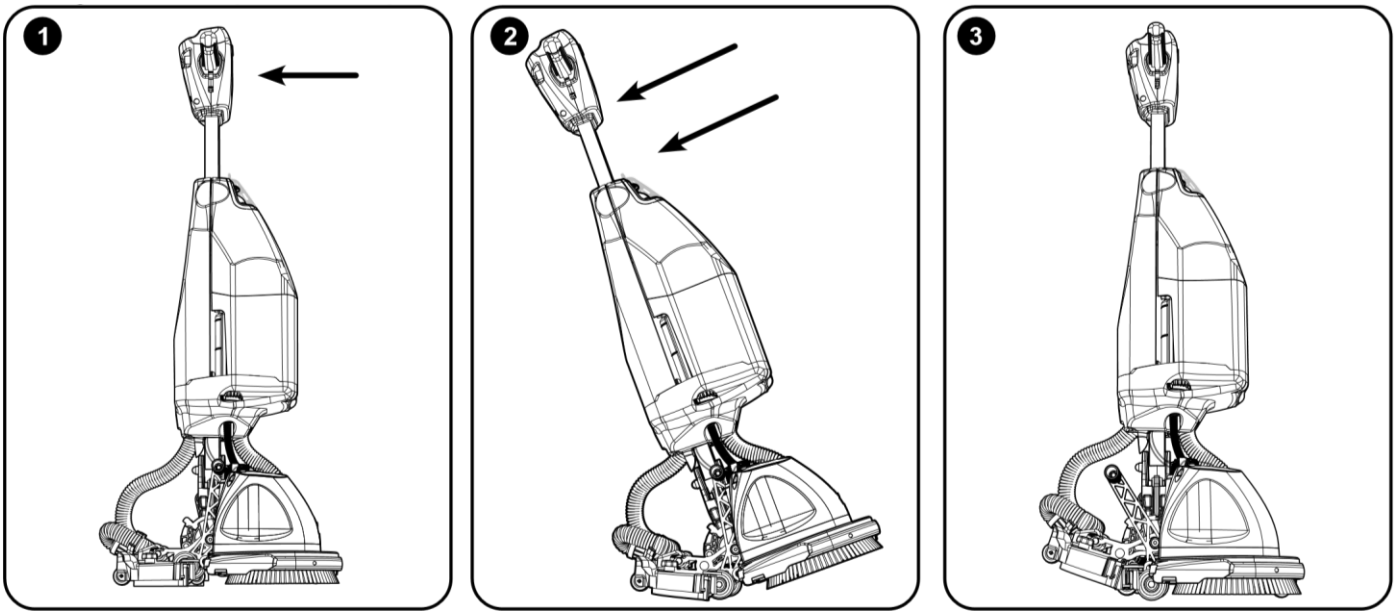

Masina hoiustamiseks lukustage käepide püstisesse asendisse ja langetage imujalg (1). Tõmmake käepidet taha kuni imujalg liigub üles ja transpordirattad klõpsatavad omale kohale ning esitugiratas langeb alla (2). Tõstke masin tagasi püstisesse asendisse. Masin toetub täielikult rataste peale (3).

HOIUSTAMISE JA TRANSPORTIMISE VARIANT 2

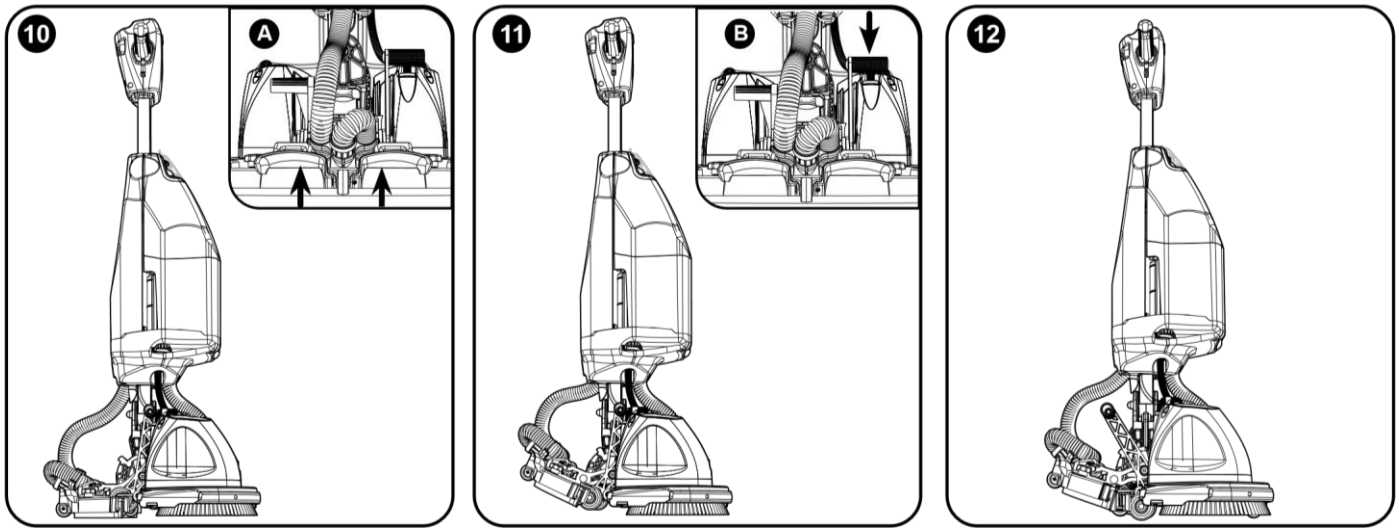

Tõstke imujalg üles (A). Harjaaluse tõstmiseks seiske masina taga ja võtke käepidemest kinni. Parema jalaga lükake parem pedaal alla(B) tõmmates samal ajal masinat enda poole kuni transpordirattad ja esitugiratas klõpsatavad omale kohal.

VEENDUGE ENNE KÄEPIDEME LAHTILASKMIST, ET KÄEPIDE ON LUKUSTATUD PÜSTISESSE ASENDISSE

REGULAARNE HOOLDUS

SEPARAATORI EEMALDAMINE JA PUHASTAMINE

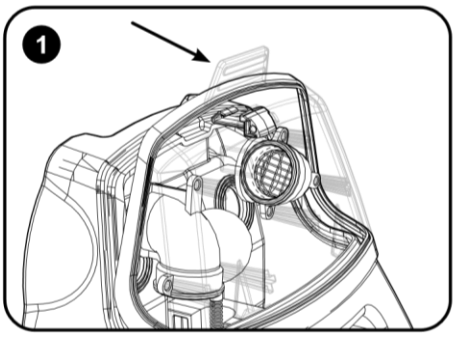

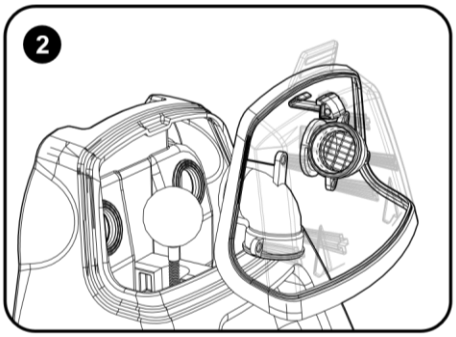

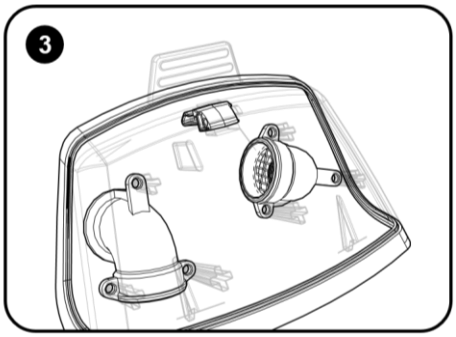

Kasutades oma põialt ja nimetissõrme haara separaatori lapatsist ja tõmba enda poole. Tõsta separaator paagist eemale. Viige separaator puhastusjaama.

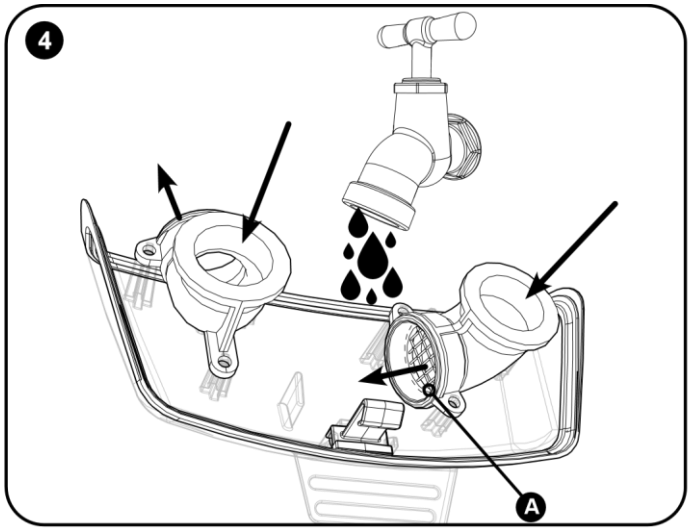

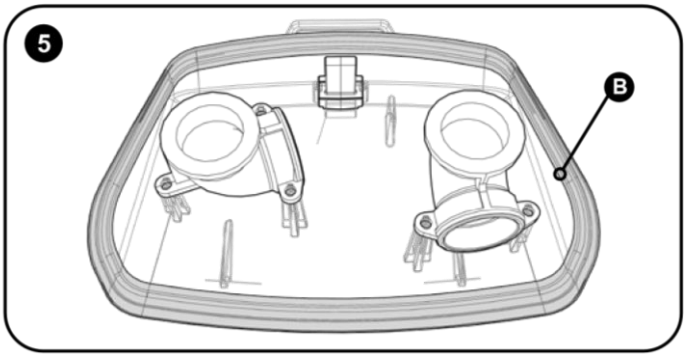

Separaatori eemaldamisel peske voolava vee all korralikult separaatori tihend, torud ja filter (A). Pärast puhastamist kontrollige, et tihendil ei oleks vigastusi (B). Vigase tihendi kasutamisel väheneb imemisvõime ja üleüldine masina jõudlus. NB! Esimesel võimalusel vahetada katkine tihend.

PUHTA VEE PAAGI VÄLJALASKEAVAD

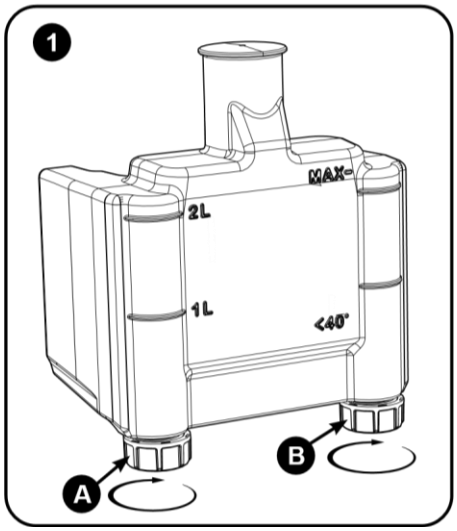

Veenduge, et puhta vee paagi paak oleks tühi. Keerake väljalaskeavad lahti (A ja B).

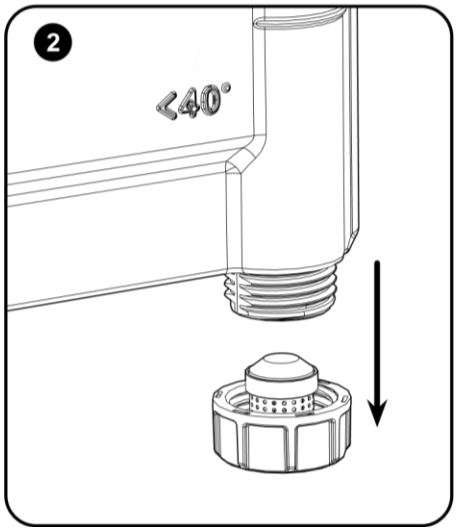

Eemaldage väljalaskeavad puhta vee paagist.

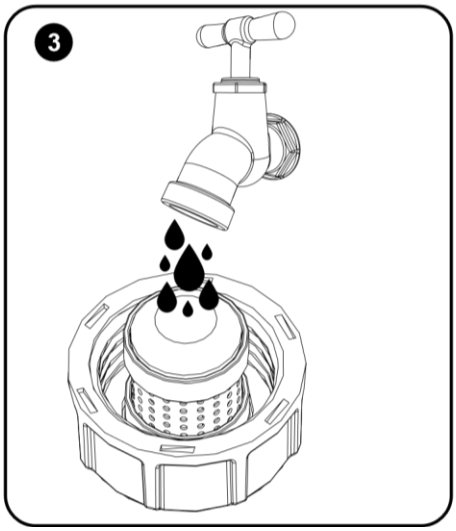

Peske väljalaskeavad korralikult voolava vee all. Veenduge, et filter on puhas ja puuduvad ummistused. Kontrollige, et ei oleks tekkinud kahjustusi. Kui on ilmnenud kahjustused, siis vahetada katkine puhta vee väljalaskeava välja.

UJUK-KLAPI EEMALDUS JA PUHASTAMINE

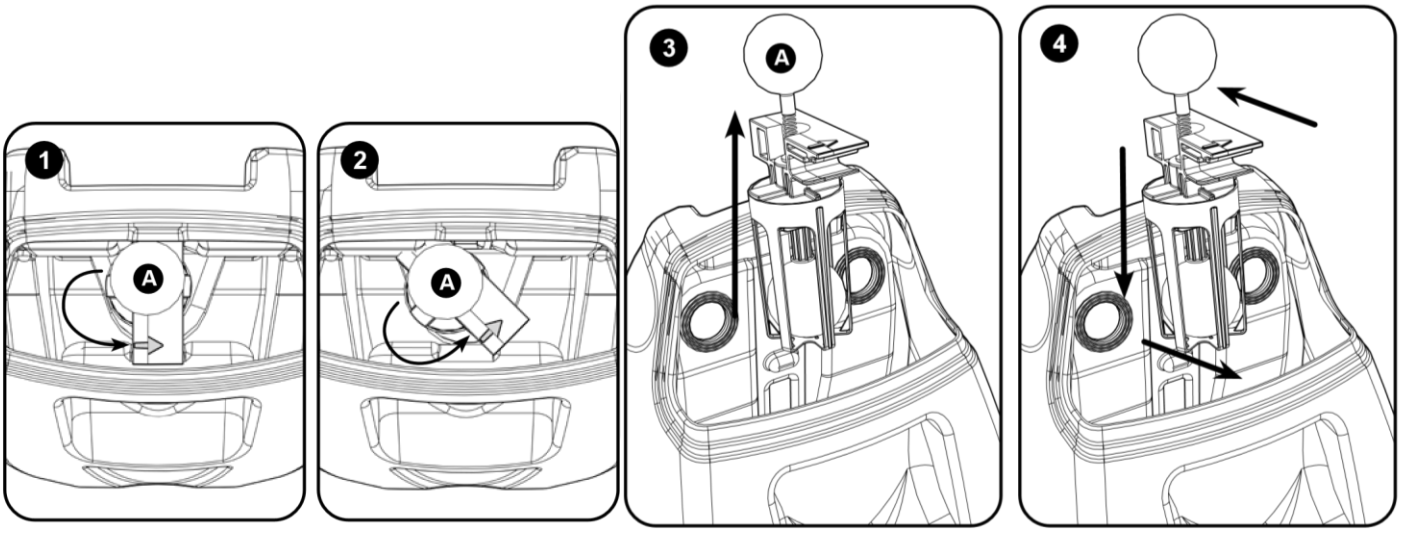

Ujuk-klapi eemaldamiseks keerake punast kinnitusklambrit noolega näidatud suunas. Tõstke ujuk-klapp paagist välja, peske voolava vee all ning kontrollige, et ei oleks tekkinud kahjustusi. Asetage ujuk-klapp tagasi paaki.

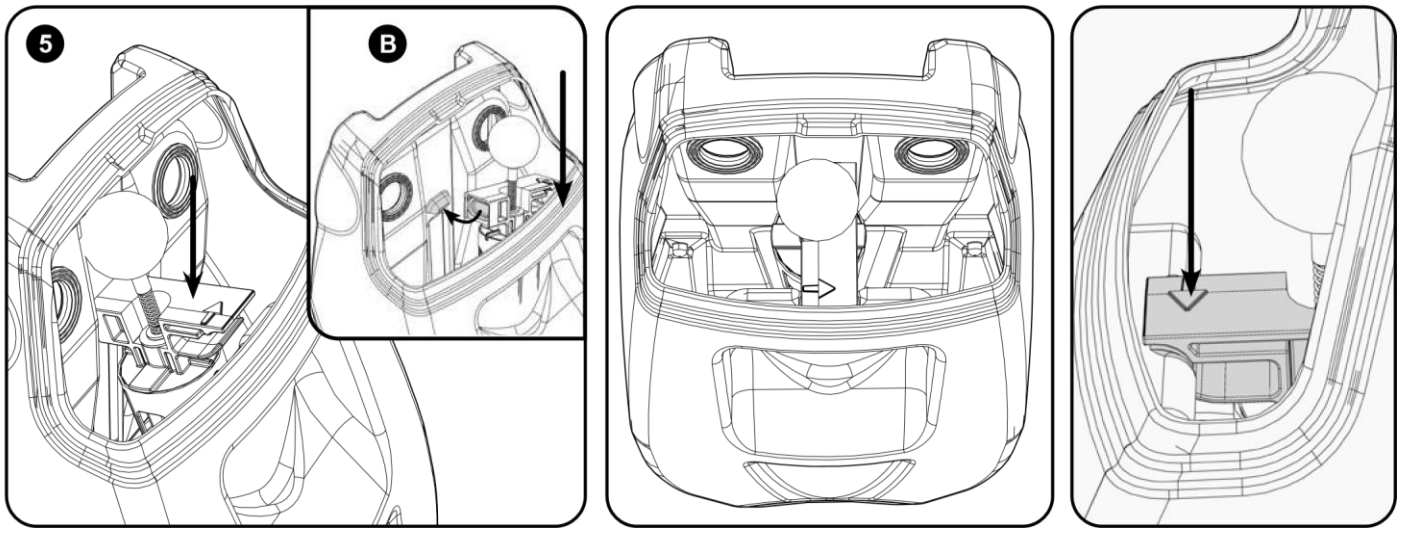

Kallutage kerge nurga all ettepoole, veendudes, et väljaulatuv nupp sobib ujuk-klapi (B) süvendisse. Vajutage noole pealt tugevalt alla ja ujuk-klapp klõpsab omale kohale.

NB! ÄRGE TÕSTKE UJUKPALLI!

UJUKPALLI TÕMBAMISEL PALL PURUNEB JA IMUMOOTORI VÄLJALÜLITAMINE EBAÕNNESTUB!

PAAKIDE TÜHJENDAMINE

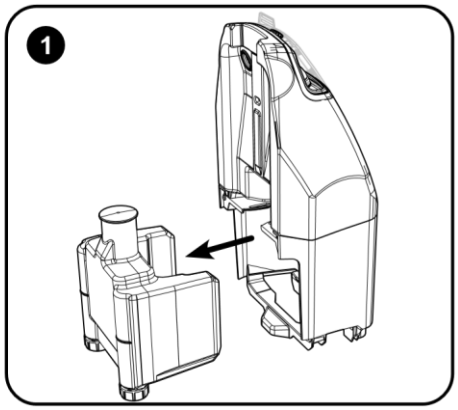

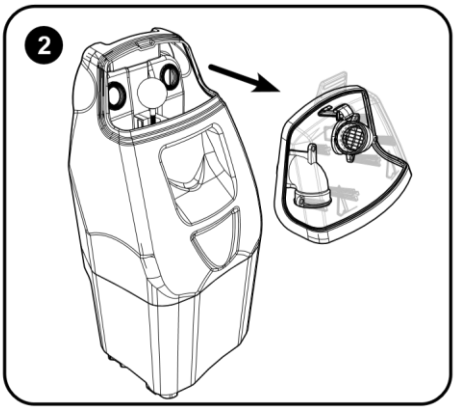

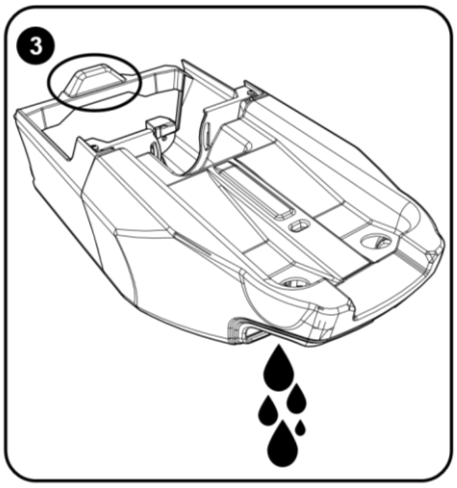

Pärast masina kasutamist on soovituslik masina tühjendada ja puhastada. Selleks eemaldage paakide hoidja masinalt:

1. Eemaldage puhta vee paak ja tühjendage see
2. Eemaldage separaator
3. Tõstke paakide hoidja ja tühjendage sobivasse kohta musta vee paak. Seejärel loputage paak puhta veega ning korrake tühjendusprotsessi. Asetage puhta vee paak ja separaator tagasi hoidjasse ning asetage hoidja tagasi masinale.

Märkus: Kui masin jääb pikemaks ajaks seisma, siis veenduge, et puhta vee paak oleks tühjendatud.

IMUKUMMIDE VAHETAMINE

Always make sure that the machine is switched off and the battery is removed prior to any maintenance.

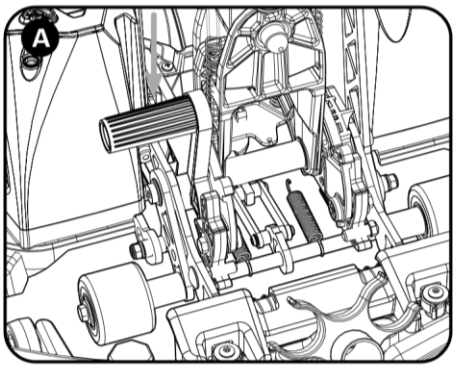

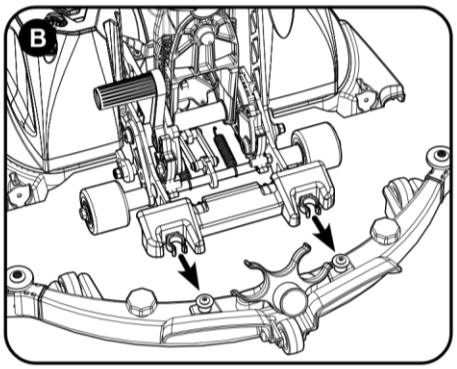

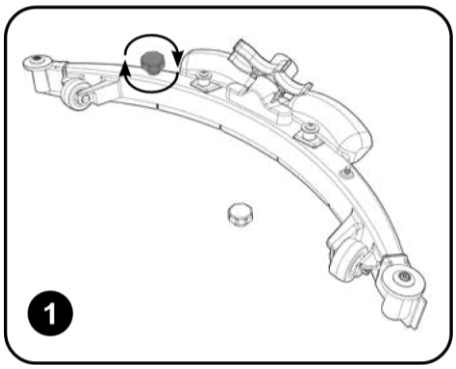

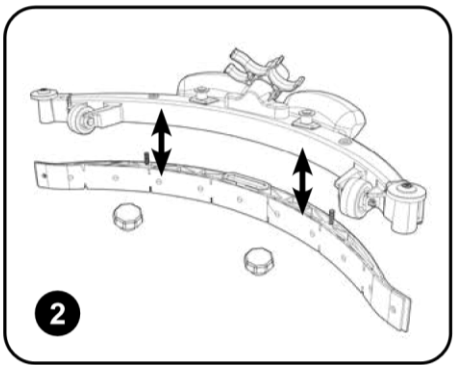

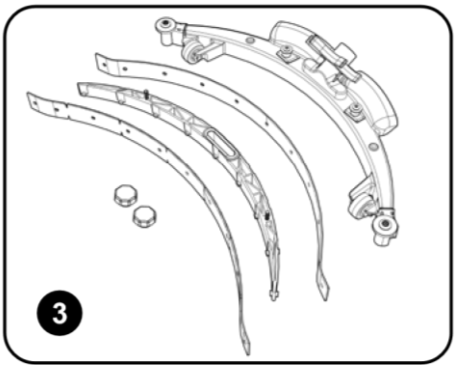

!Veenduge alati enne hooldamist või varuosade vahetust, et masin on välja lülitatud ja aku eemaldatud

Keerake lahti kaks nuppu, mis asuvad imujala peal (1). Eemaldage imukummide hoidja (2). Eemaldage vanad imukummid plastiknuppude küljest (3).

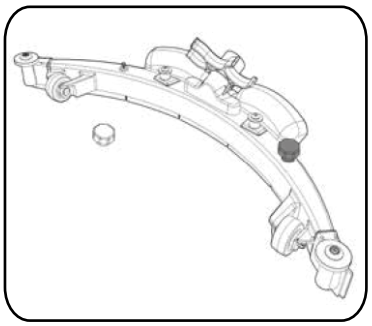

IMUKUMMIDE PAIGALDAMINE

Paigaldage uued imukummid (varuosade kood: 903531) plastiknuppude külge. Piludega imukumm paigaldatakse ette. Lükake imukummide hoidja tagasi imujala korpusesse. Kinnitage kinnitusnupud. Kinnitage mõlemad imukummi otsad T kujulise plastikjupi külge (A). Lõpetuseks veenduge, et imukummid ei ole plastiknuppude küljest lahti tulnud. **NB! Imukummid peavad paigaldamise lõpuks olema sirged!**

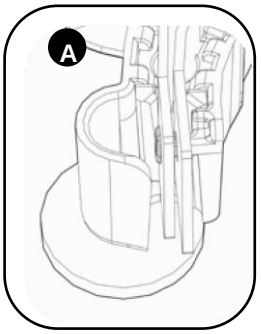

Imujala ülevaade

1. Kinnitusnupud
2. Eesmine imukumm (piludega, pööratav)
3. Imukummide hoidja
4. Tagumine imukumm
5. Imujala korpus

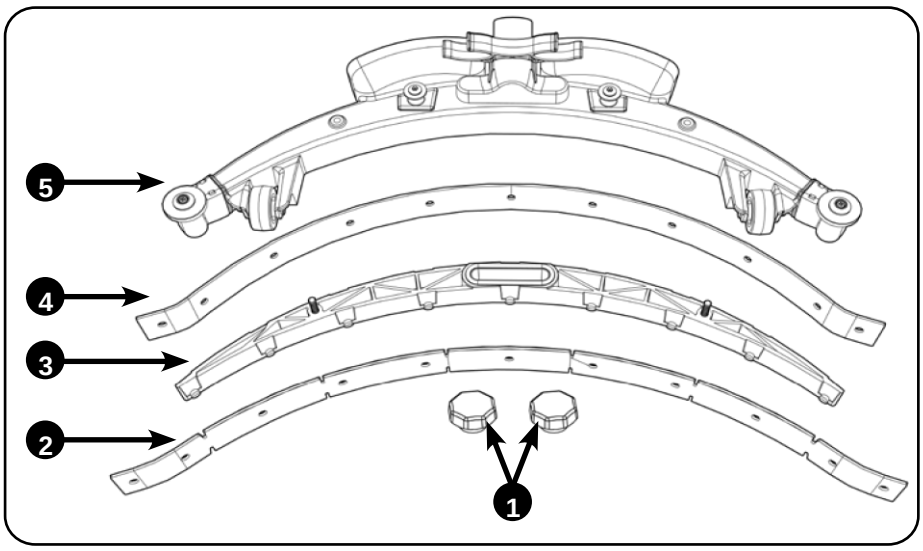

MÄRKUS: Imukummid on toodetud nii, et neid on võimalik pöörata. Selle tulemusel pikendatakse imukummide kasulikku tööiga.

AKU EEMALDAMINE JA LAADIMINE

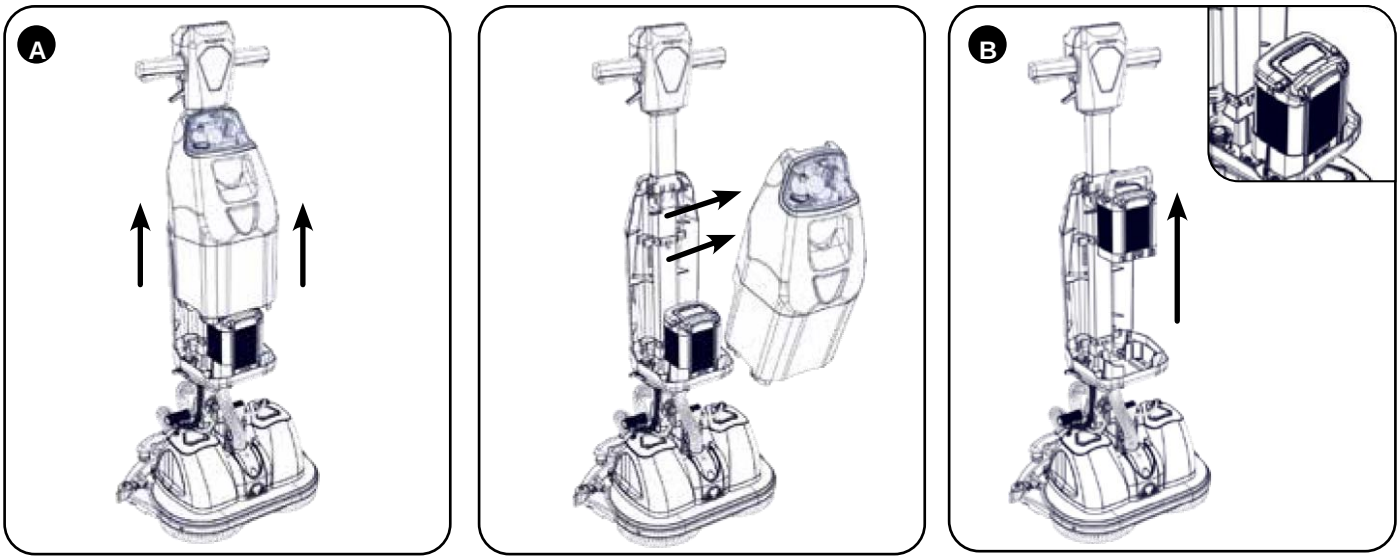

Eemaldage paakide hoidja ning paigaldage see põrandale (A). Järgmiseks eemaldage aku (B) ning paigaldage akulaadijasse.

AKU KASUTAMISE JA LAADIMISEGA SEOTUD TEAVET LEIATE AKU JA LAADIJA ORIGINAALJUHENDIST

TWINTEC HOOLDUS

Igapäevane

Hoidke masin puhtana.
Veenduge, et harjad/imujalg/filtrid on heas korras.
Kontrollige, kas pole tekkinud kulunud või kahjustatud osasid. Kulunud või kahjustatud osad vahetage kohe välja.
Pärast kasutamist tühjendage ja loputage musta vee paak.

Iganädalane

Kontrollige harju / hõõrumiskettaid ja alust. Vajadusel puhastada ja loputada.
Kontrollige imukummide kulumist ja pühkige need puhtaks.
Puhastage separaator ja filter. Kontrollige tihendit.
Loputage süsteem puhta veega ja puhastage puhta vee paagi filtrid.

TEHNILISED ANDMED

Brush / Pad Weight in cleaning mode	**Harja/ hõõrumisketta kontaktsurve puhastamisel**	**Puhastusala**	**Harjamootori võimsus**	**Harja kiirus**	**Harja / Hõõrumisketta laius**
12.5 kg	Hari 18.95 g/cm^2 Hõõrumisketas 20.10 g/cm^2	1320 m^2/h @ 3 km/h	2 x 200W	140 rpm	2 x 220mm (440mm)

Imumootori MAX võimsus	**Puhta vee paagi maht**	**Musta vee paagi maht**	**Niiskuse (IP) kaitseaste**	**Bruto kaal** (Vee ja akuga)	**Neto kaal** (Veeta ja akuta)	**Nominaalvõimsus**
100W	2.2L	3L	IPX3	25.5 kg	21.3 kg	500W

***Tööaeg**	***Laadimisaeg**	**Mõõdud**	**Vibratsioonitase**	**Helivõimsus**

*60-80 Min	*1 Tund (80%) *2 Tundi (100%)	Laius = 520 mm Pikkus = 450 mm Kõrgus = 1200 mm	≤ 2.5 m/s²	LpA ≤ 70 dB(A)
*Töö -ja laadimisaeg võivad sõltuda ümbritsevast temperatuurist				

TÕRKEOTSING

PROBLEEM	VÕIMALIK PÕHJUS	LAHENDUS
Masin ei tööta	Aku ei ole ühendatud Aku on tühi	Ühendage korrektselt aku Laadige aku
Imumootor ei tööta	Imufunktsioon ei ole sisse lülitatud	Lülitage sisse imufunktsioon
Halb veeimavus	Musta vee paak täis Imuvoolik umbes Lahtised voolikud Separaatori filter ummistunud Kulunud separaatori tihend Katkine separaatori tihend Katkine imuvoolik Katkised imukummid Aku on tühjenemas	Tühjendage musta vee paak Eemaldage voolik ja puhastage Ühendage voolikud tugevamalt Puhastage filter Puhastage ja paigaldage tagasi Paigaldage uus varuosa Paigaldage uus varuosa Paigaldage uus varuosa Laadige aku täis
Harja / Hõõrumisketta funktsioon puudub	Harju ei ole paigaldatud Harjade / hõõrumisketaste ülekoormus	Paigaldage harjad Jätke masin seisma ja lülitage uuesti sisse. Vajadusel kontrollige harjade / hõõrumisketaste seisukorda
Veevool on väike või üldse puudub	Puhta vee paak on tühi Vale veevoolu seadistus Ummistunud puhta vee paagi väljalaskeavad	Täitke puhta vee paak Reguleerige veevoolu seadistust Eemaldage väljalaskeavad, puhastage need ning paigaldage tagasi

MASINA TEAVE, ISIKUKAITSEVAHENDID, TAASKASUTUS

Masina teave	
1	Ettevõtte nimi & Aadress
2	Seerianumber
3	Aku pinge
4	Müraemissioon
5	Vibratsioonitase
6	Kaal (kasutamiseks valmis)
7	Vee (IP) kaitseaste
8	Gradiendi tähis
9	EL importijate teave
10	Aku number
11	Masina QR kood
12	Heakskiidu märk
13	WEEE tähis
14	Number
15	Masina seerianumber
16	Numatic Support

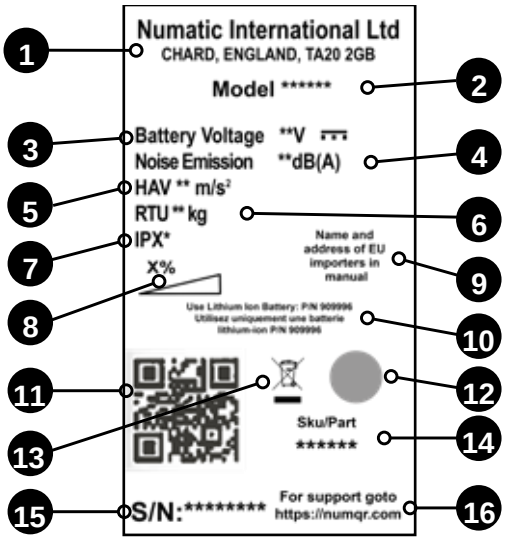

WEEE (Waste, Electrical and Electronic Equipment) (Jäätmed, elektri -ja elektroonikaseadmed

Põrandapesumasina tarvikud ja pakend tuleb sorteerida keskkonnasõbraliku taaskasutamise eesmärgil.

Ainult EL riikidele.

Ärge visake põrandapesumasinat olmeprügi hulka.

Vastavalt Euroopa direktiivile 2012/19/E.

Kasutuskõlbmatud põrandapesumasinad tuleb eraldada, kokku koguda ja saata taaskasutusse, mis toimub keskkonnasõbralikul viisil.

PPE (Personal Protective Equipment [Isikukaitsevahendeid]) mis võib olla vajalik teatud toimingute läbiviimiseks.

Kanna kuulmiskaitsevahendit	Kanna kaitsejalatseid	Kanna kaitsekiivrit	Kanna kaitsekindaid	
			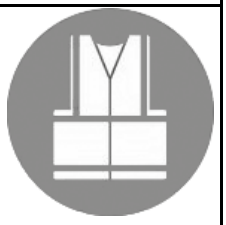	
Kanna töötamisel hingamisteede kaitsemaski	Kanna silmakaitsevahendeid	Kanna kaitseriietust	Kanna erksavärvilist helkurvesti	Hoiatav põrandamärk

MÄRKUS: Tuleks läbi viia riskihindamine, et teha kindlaks, milliseid isikukaitsevahendeid tuleks kanda

---

Ohutuskriitilised komponendid:

Laadimisjuhe: HO5VV-F x 0.75mm^2 x 3 CORE
Laadija: 100 - 240 Volt

ORIGINAALJUHEND

ENNE KASUTAMIST LUGEGE KÄSIRAAMATUT

Teave põrandapesumasina kohta

KOMPONENT	INTERVALL	KONTROLLI
Toitejuhe	IGAPÄEVASELT	Kriimustused, praod, lõhenemised, nähtav juhtmestik
Harjad	IGAPÄEVASELT	Harjade kahjustused, kulumine, aluse kulumine
Imukummid	ENNE KASUTAMIST	Kulumine, praod, lõhenemised
Filtrid	ENNE KASUTAMIST	Ummistus ja praht
Veepaagid	PÄRAST KASUTAMIST	Loputage musta vee paak pärast kasutamist

Nagu kõigi elektriseadmete puhul, tuleb nende kasutamise ajal olla alati ettevaatlik ja tähelepanelik. Lisaks tuleb tagada põrandapesumasina perioodilise hoolduse teostamine tagamaks töötamise ohutuse. Töötajad peaksid läbima masina koolituse, mis tagab masina nõuetekohase kasutamise.

WARNING

Hooldustööde tegemata jätmise korral, sealhulgas varuosade asendamine vastavalt standardile, võib masina kasutamine muutuda ohtlikuks ja tootja ei võta seoses sellega mingit vastutust. Varuosade tellimisel märkida alati ära tüübisildil kirjutatud mudeli -või seerianumber.
Hoiatus: Ärge kasutage põrandapesumasinat üle 2% kalletel.
See seade ei ole mõeldud kasutamiseks inimestel (kaasa arvatud lapsed), kellel on vähenenud füüsilised, sensoorsed või vaimsed võimed või kellel puuduvad kogemused ja teadmised. Jälgida, et lapsed ei hakkaks masinaga mängima.

Kasutage ainult seadmega kaasasolevaid või kasutusjuhendis kirjeldatud harju. Teiste harjade kasutamine võib muutuda ohtlikuks. Selle seadme jaoks on saadaval valik erinvaid harju ja tarvikuid. Kasutage ainult harju või hõõrumiskettaid, mis sobivad masinaga konkreetse ülesande täitmiseks.
Oluline on seade korrektselt kokku panna ja kasutada vastavalt kehtivatele ohutusnõuetele. Seadme kasutamisel veenduge, et on võetud kasutusele kõik vajalikud ettevaatusabinõud, mis tagavad kasutaja ja teiste mõjutatud isikute turvalisuse. Töötamisel kandke libisemiskindlaid jalanõusid. Tolmuses keskkonnas kasutage hingamismaski. Masina puhastamisel, hooldamisel, varuosade vahetamisel või mõne muu funktsiooni muutmisel tuleb aku eemaldada.
Järelvalveta jäetud masinad tuleb kindlustada tahtmatu liikumise eest. Kui kasutate detergente või muid vedelikke, lugege tootja juhiseid.

Masin ei sobi ohtliku tolmu kogumiseks.
Masinat ei tohi hoiustada märgades tingimustes
Masin on mõeldud kasutamiseks ainult siseruumides.

CAUTION

MÄRKUSED: See masin on ette nähtud äriliseks kasutamiseks, näiteks hotellides, koolides, haiglates, tehastes, kauplustes ja kontorites tööstuslikuks koristamiseks. See toode vastav standardi IEC 60335-2-72 nõuetele

TEE

- Veenduge, et ainult pädevad isikud võtavad masina lahti / panevad kokku
- Hoia masin puhas
- Jälgi harjade seisukorda.
- Vahetage kulunud või kahjustatud osad kohe välja.
- Veenduge, et töötamise piirkond oleks takistustest ja / või inimestest vaba.
- Veenduge, et töötamise piirkond oleks hästi valgustatud.
- Pühkige puhastatv ala eelnevalt puhtaks (Kuivpuhastus).

ÄRA TEE

- Ärge kasutage masina puhastamiseks auru -või survepesurit. Ärge kasutage masinat vihma käes.
- Ärge laske kogenematul tehnikul remontida. Helistage ekspertidele.
- Ärge lubage masinat kasutada kogenematutel, volitamata või ilma väljaõppeta kasutajatel.
- Ärge kasutage masinat valesti paigaldatud veepaakidega..
- Ärge eeldage, et masin töötab ilma hoolduseta tõrgeteta ja usaldusväärselt
- Ärge tõstke või tõmmake masinat käivituslülitist. Kasutage käepidet.

VARUOSAD

Varuosa nr.	VARUOSAD & TARVIKUD	Varuosa nr.	VARUOSAD & TARVIKUD
909996	***AKU**	**911798**	***UJUK-KLAPI KOMPLEKT**
911334	***LAADIJA**	**911502**	***SEPARAATOR & TIHEND**
912365	CHARGER CABLE (UK)	**911931**	***NAILONIST PESUHARI (PAKIS 2 tk)**
912361	***LAADIJA JUHE (EURO)**	**912353**	***PUNANE HÕÕRUMISKETAS (PAKIS 10 tk)**
912364	CHARGER CABLE (SWISS)	**912354**	***VALGE HÕÕRUMISKETAS (PAKIS 10 tk)**
912363	CHARGER CABLE (SOUTH AFRICAN)	**912352**	***ROHELINE HÕÕRUMISKETAS (PAKIS 10 tk)**
912360	CHARGER CABLE (AUSTRALIAN)	**912356**	***MELAMIINIST HÕÕRUMISKETAS (PAKIS 2 tk)**
912362	CHARGER CABLE (NORTH AMERICAN)	**912355**	***TEEMANT HÕÕRUMISKETAS (PAKIS 2 tk)**
911518	***EESMINE IMUKUMM**	**911844**	***VEOALUS (PAKIS 2 tk)**
911519	***TAGUMINE IMUKUMM**	**911500**	***PUHTA VEE PAAK**
		911499	***MUSTA VEE PAAK**

***VARUOSAD EL RIIKIDELE (EESTI)**

ELEKTRISKEEM

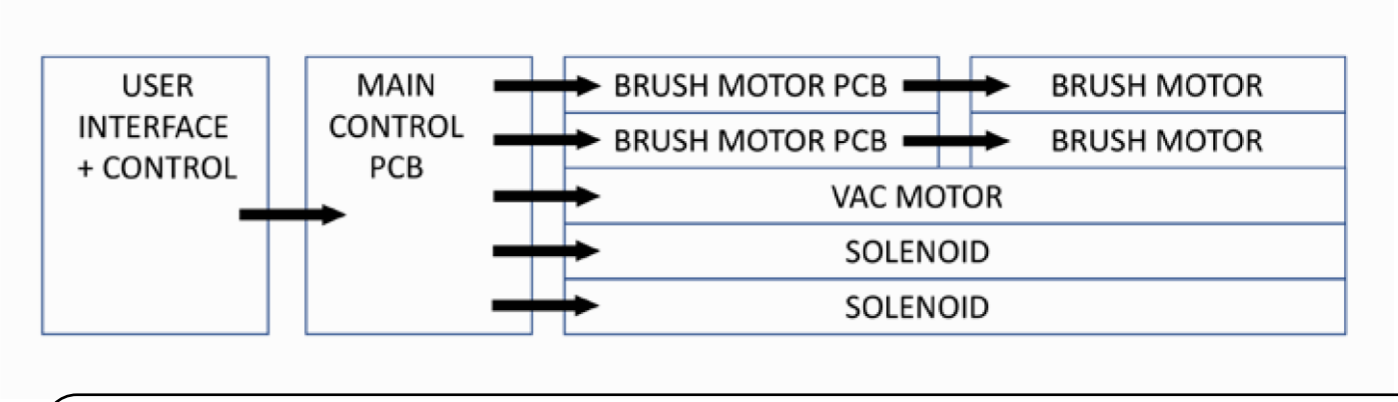

EU Declaration of Conformity

EU, EC, EL, UE, ES: Декларация за съответствие Deklaracja zgodności
Declaration of Conformity Δήλωση συμμόρφωσης Declaratie de conformitate
Prohlášení o shodě Megfelelőségi nyilatkozat Декларация о соответствии
Konformitätserklärung Dichiarazione di conformità Försäkran om överensstämmelse
Overensstemmelseserklæring Atitikties deklaracija Izjava o skladnosti
Declaración de conformidad Conformiteitsverklaring Vaatimustenmukaisuusvakuutus
Vastavusdeklaratsioon Samsvarserklæring
Déclaration de conformité Declaração de conformidade

Manufacturer: / Výrobce / Hersteller / Fabrikant / Fabricante / Tootja / Fabricant / производитель / Κατασκευαστής / Gyártó / Fabbricante / Gamintojas / Fabrikant / Produsent / Fabricante / Producent / Producător / производитель / Tillverkare / Proizvajalca / Valmistaja:	Numatic International Limited Chard Somerset TA20 2GB www.numatic.co.uk
Product: / Produkt / Produkt / Produkt / Producto, Toodet, Produit / Продукт / Προϊόν / Termék / Prodotto / Produktas / Artikel / Produkt / Produtos / Produkt / Produs / товар / Produkt / Izdelka / Tuote:	TTB244, NUC244
Description: / Popis / Beschreibung / Beskrivelse / Descripción / Kirjeldus / La description / Описание / Περιγραφή / Leirás / Descrizione / Apibudinimas / Omschrijving / Beskrivelse / Descrição / Opis / Descriere / Описание / Beskrivning / Opis / Kuvaus:	Floor Treatment – Walk Behind – Commercial - Battery

GB We, Numatic hereby declare under our sole responsibility, that the abovementioned product(s) is/are in conformity with the following directives and standards. CZ My, Numatic prohlašujeme na svou výlučnou odpovědnost, že výše uvedený výrobek je ve shodě s následujícími směrnicemi a normami.

DE Wir, Numatic erklären in alleiniger Verantwortung, dass das oben genannte Produkt den folgenden Richtlinien und Normen entspricht.

DK Vi, Numatic erklærer hermed under eget ansvar at ovennævnte produkt(er) er i overensstemmelse med følgende direktiver og standarder.

ES Nosotros, Numatic declaramos bajo nuestra única responsabilidad que el producto antes mencionado está en conformidad con las siguientes directivas y normas

EE Meie, Numatic Käesolevaga kinnitame ja kanname ainuisikulist vastutust, et eespool nimetatud toode on kooskõlas järgmiste direktiivide ja

FR Numatic déclare sous notre seule responsabilité que le produit mentionné cidessus est conforme aux directives et normes suivantes.

BG Ние, Numatic С настоящото декларираме на своя лична отговорност, че посочените по-горе продуктът е в съответствие със следните директиви и стандарти.

GR Εμείς, Numatic δηλώνουμε με αποκλειστική μας ευθύνη, ότι το προαναφερόμενο προϊόν συμμορφώνεται με τις ακόλουθες οδηγίες και πρότυπα.

HU Mi, Numatic Kijelentjük, egyedüli felelősséggel, hogy a fent említett termék megfelel az alábbi irányelveknek és szabványoknak

IT Noi, Numatic dichiara sotto la propria responsabilità, che il prodotto di cui sopra è conforme alle seguenti direttive e norme.

LT Mes, "Numatic pareiškiu vienašališkos atsakomybės, kad pirmiau minėtas produktas atitinka šias direktyvas ir standartus

NL We verklaren Numatic hierbij op eigen verantwoordelijkheid, dat het bovengenoemde product voldoet aan de volgende richtlijnen en normen

NO Vi, Numatic erklærer herved under eget ansvar, at det ovennevnte produktet er i samsvar med følgende direktiver og standarder

PT Nós, a Numatic declaramos, sob nossa exclusiva responsabilidade, que o produto acima mencionado está em conformidade com as diretrizes e normas a seguir. PL My, Numatic Niniejszym oświadczamy z pełną odpowiedzialnością, że wyżej wymieniony produkt jest zgodny z następującymi dyrektywami i normami. RO Noi, Numatic Prin prezenta declarăm pe propria răspundere, că produsul mai sus menționat este în conformitate cu următoarele standarde și directive. RU Ми, Нилфиск овим изјављујем под пуном одговорношћу, да наведеног производ је у складу са следећим директивама и стандардима.

SE Vi Numatic förklarar härmed under eget ansvar att ovan nämnda produkt överensstämmer med följande direktiv och normer.

SI Mi, Numatic izjavljamo s polno odgovornostjo, da je zgoraj omenjeni izdelek v skladu z naslednjimi smernicami in standardi.

FI Me, Numatic täten vakuutamme omalla vastuulla, että edellä mainittu tuote on yhdenmukainen seuraavien direktiivien ja standardien mukaisesti

2006/42/EC	**Machinery Directive**	**EN60335-1:2012 + AC:2014 + A11:2014 + A13:2017** **EN60335-2-72:2012** **EN62233:2008**
2014/30/EU	**EMC Directive**	**EN55014-1:2006 + A1:2009 + A2:2011** **EN55014-2:1997 + A1:2001 + A2:2008**
2011/65/EU	**RoHS Directive**	

Authorised Signatory: Mr. Allyn Boyes

Position: Head of Research & Development

Numatic International Limited

Chard,

Signed:

Date: 29th March 2021 Somerset, TA20 2GB, UK

This Machine Has Been Packed With The Following

- Scrub Brush / Pad ☐
- Squeegee Assembly ☐
- Charger / Lead & Battery Pack ☐

Signed

Distributed by:

Numatic International Limited.
Chard, Somerset TA20 2GB ENGLAND
Tel: 01460 68600 www.numatic.co.uk

Numatic International GmbH. Fränkische Straße 15–19
D-30455 Hannover, DEUTSCHLAND
Tel: 05 11 98 42 16 0 www.numatic.de

Numatic International SAS. 13 / 17 rue du Valengelier
EAE La Tuilerie, 77500 CHELLES, FRANCE
Tel: 01 64 72 61 61 www.numatic.fr

Numatic International BV, Vennootsweg 15
2404 CG, Alphen aan den Rijn, Nederland
Tel: 0172 467 999 www.numatic.nl

Numatic International (Pty.) Ltd.
16th & Pharmaceutical Roads, Midrand, Gauteng,
SOUTH AFRICA 1685
Tel: 0861 686 284 www.numatic.co.za

Numatic International Schweiz AG.
Sihlbruggstrasse 3A, 6340 Baar. SCHWEIZ
Tel: 0041 (0) 41 76 80 76 - 0 www.numatic.ch

Numatic International ULDA. Rua da Boa Viagem, 177
4470.210 Maia. PORTUGAL
Tel: +351 220 047 700 www.numatic.pt

Numatic International SLU. C/ La Forja, 41, 08840 Viladecans
(Barcelona), Spain
Tel: +34 93 647 22 22 www.numatic.es

This Product has been comprehensively inspected and checked during every stage of its manufacture.
including an in-depth electrical safety and functionality test.

Specification subject to change without prior notice
www.numatic.com © Numatic International Limited

913726 06/21 (A02)